Schutzvermerk nach DIN34 beachten

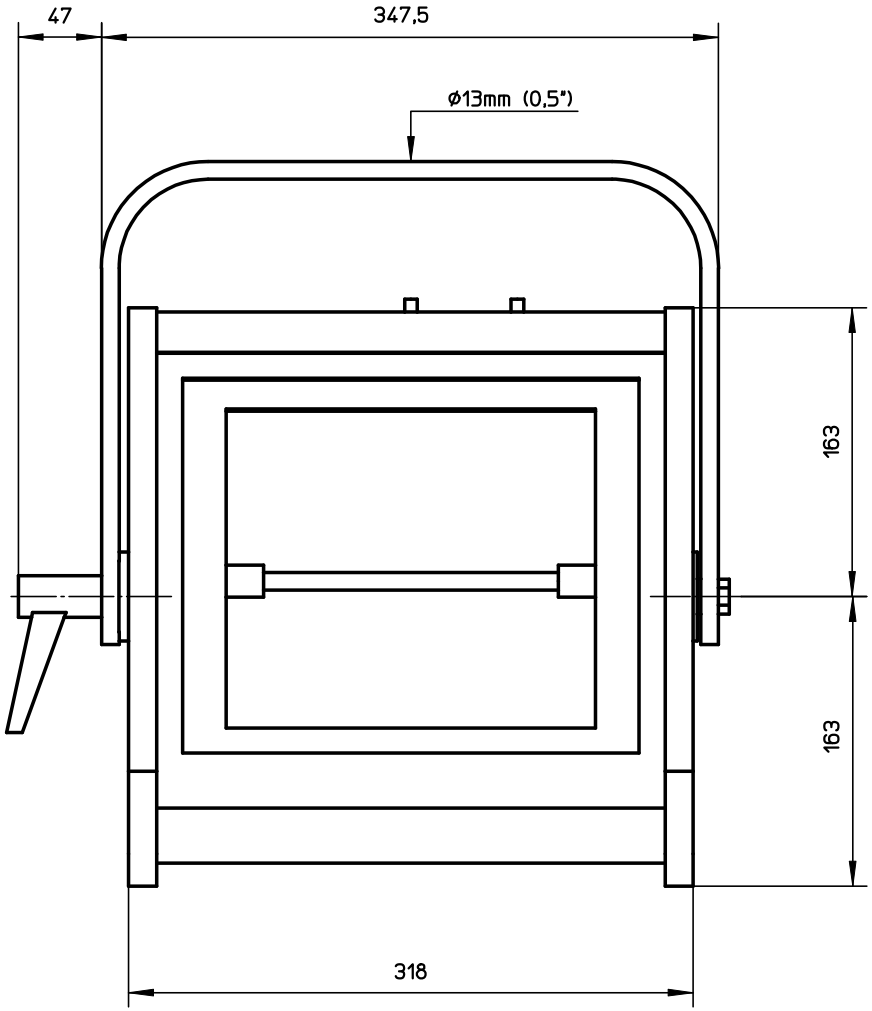

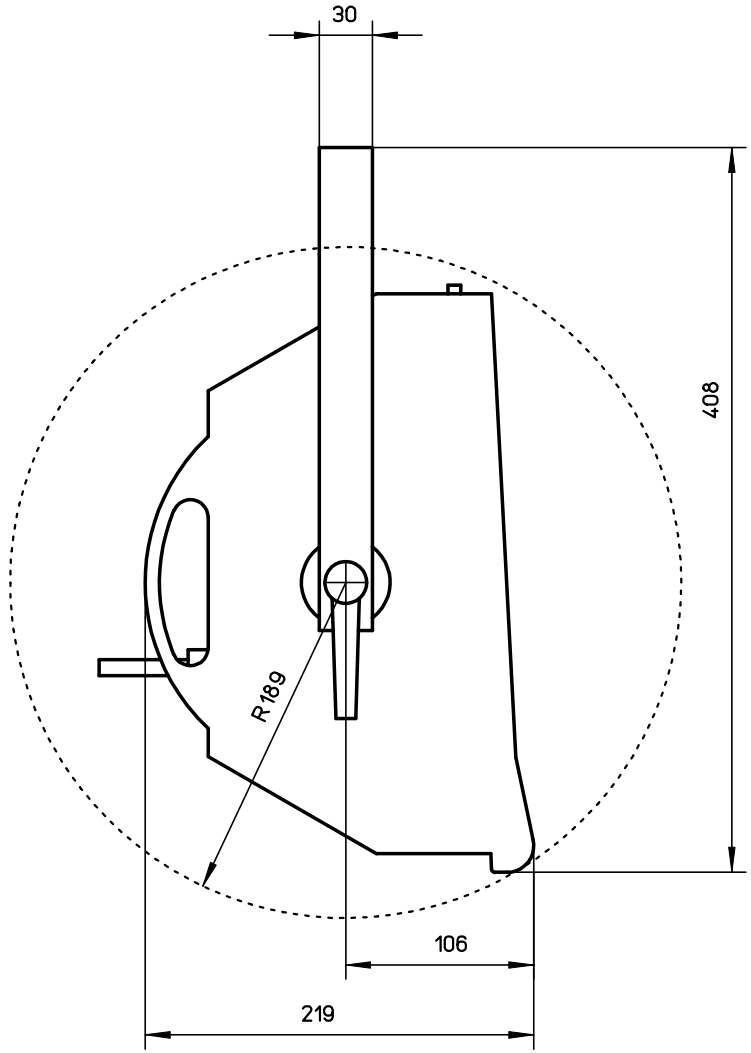

Scheinwerfertyp type of lamphead	FLOOD 1250, single	Standfuß floorstand	kpl. complete	Packmass packed size	410x420x510 mm 16,14x16,54x20,08 "	Gewicht net weight	4,0 kg 8,82 lbs
Leuchtmittel lamp	1250W: P2/12 1000W: P2/7(EKM)	Filterrahmen diffuserframe	299x305 mm 11,8x12,0"	Packvolumen packed volume	87,8 l 3,1 ft3	Dateiname file name	flood1b_mb_01
Lampensockel lamp base	R7 S	Fluegeltor barndoor	299x310 mm 11,8x12,2"	Packgewicht packed weight	6,0 kg 13,23 lbs	Version / Stand version / as at...	1.0/18.05.04

ARRI

Arnold & Richter Cine Technik
Pulvermuehle
D-83071 Stephanskirchen