Schutzvermerk nach DIN34 beachten

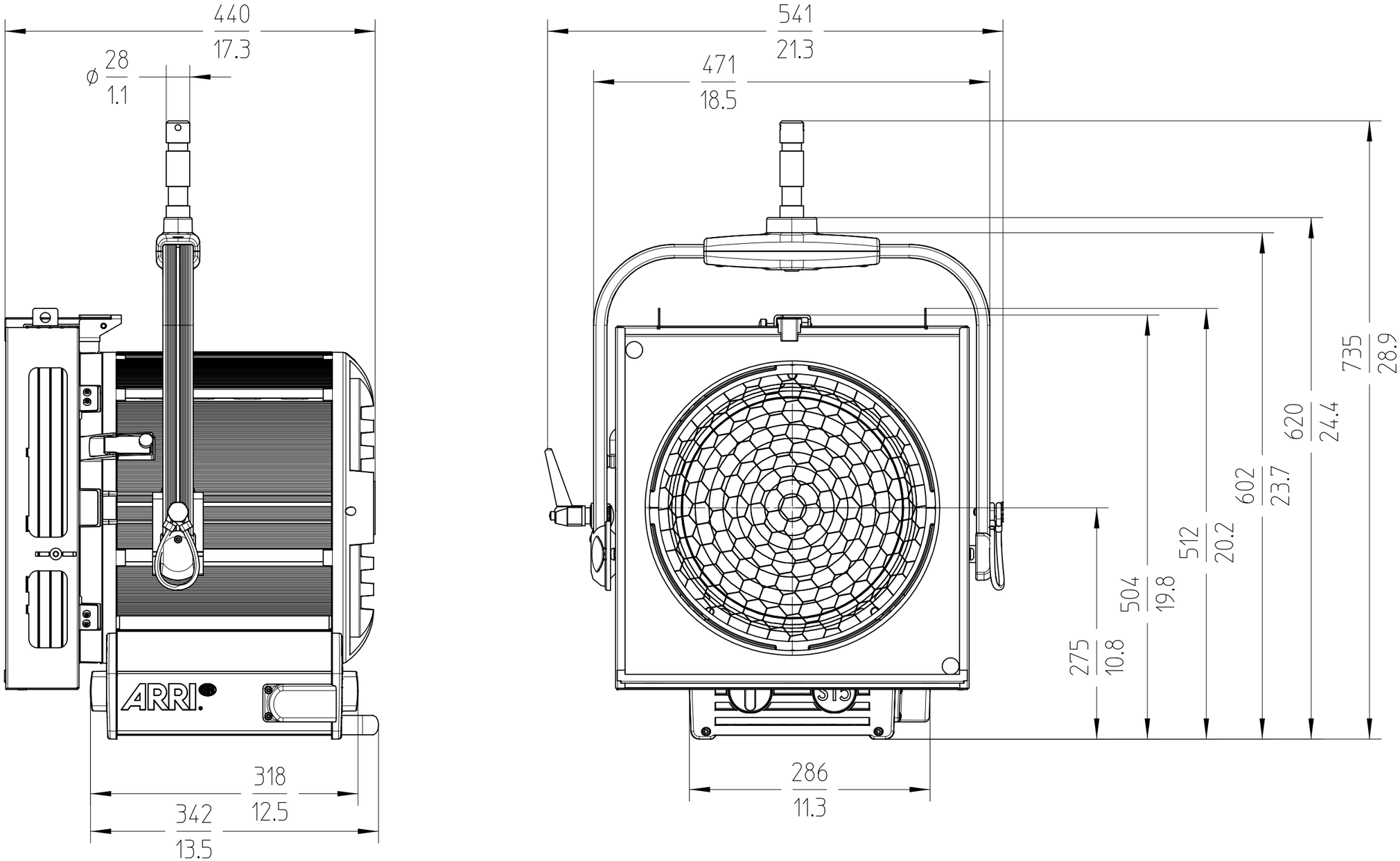

Scheinwerfertyp type of lamphead	True Blue ST5 Theater Manual	Packmass packed size	600 x 600 x 750 mm (H x B x L) 23.62 x 23.62 x 29.53" (H x W x L)
Leuchtmittel / Lampensockel lamp / lamp base	230 V: (CP/85) 230 V: (CP/29) 5000 W / G38	Packvolumen packed volume	270,1 l 9.2 ft³
Linsen lenses	∅ 300 mm ∅ 11.8"	Anmerkung / notes Gewicht inklusive Bügel und Zapfen Weight includes yoke and spigot	
Zubehördurchmesser accessories diameter	∅ 413 mm ∅ 16.3"	Version / Stand version / as at...	3.0 / 15.10.2018

Bezeichnung description		Gewicht weight		Packgewicht packed weight	
Ident Nr.	Version	kg	lbs.	kg	lbs.
L1.41015.A	bare ends, black, 120V	22	48.5	25	55.1
L1.41015.B	bare ends, black, 230V	22	48.5	25	55.1

Arnold & Richter Cine Technik
Pulvermuehle
D-83071 Stephanskirchen