Schutzvermerk nach DIN34 beachten

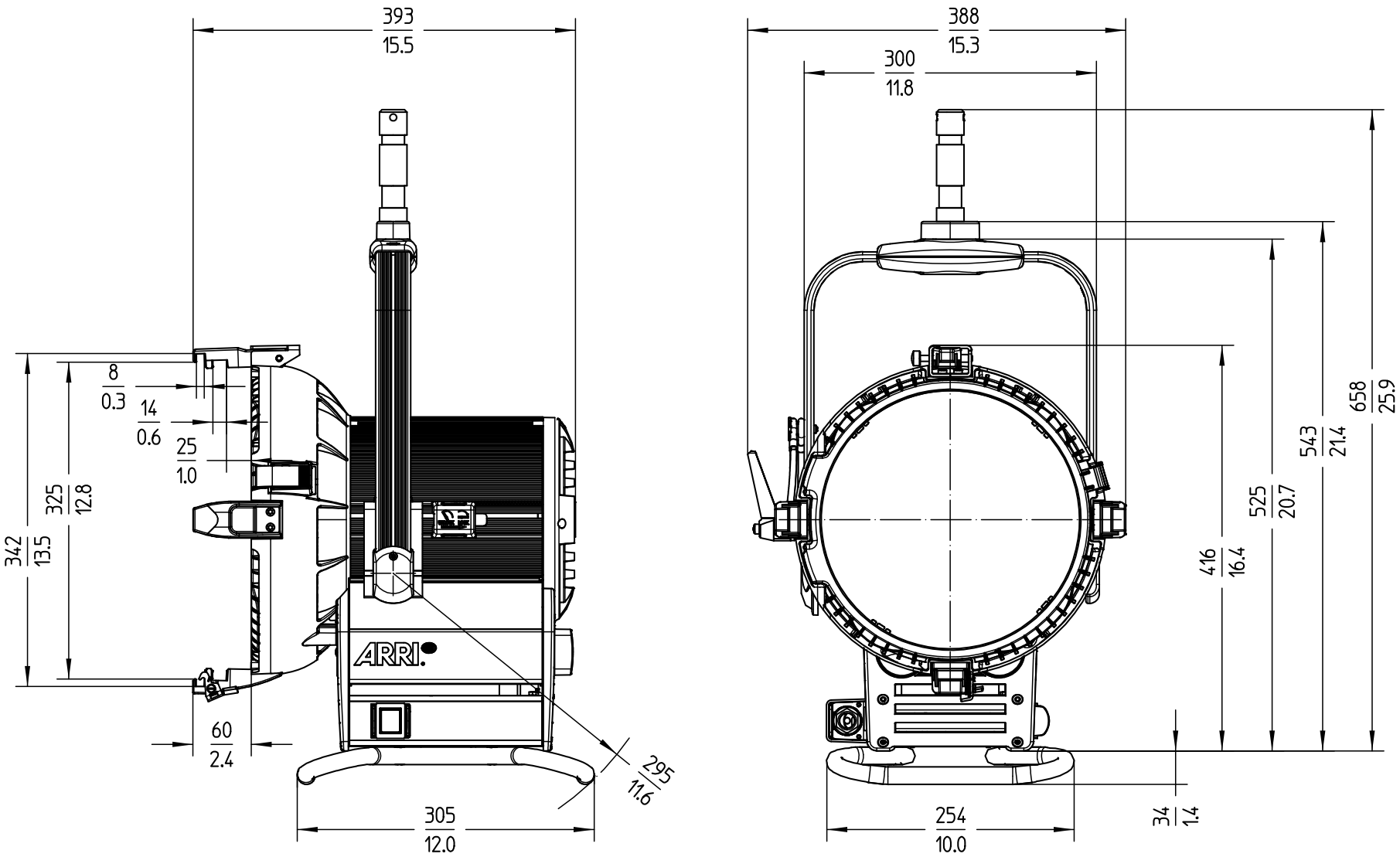

Scheinwerfertyp type of lamphead	M-Series M18		
Leuchtmittel / Lampensockel lamp / lamp base	Metallhalogen-Entladungslampe metal halide discharge lamp	1200 W / G38, 1800 W / G38	
UV-Schutzscheibe UV protection glass	Ø 276 mm Ø 10.9"		
Zubehördurchmesser accessories diameter	Ø 330 mm Ø 13"	Ø 344 mm Ø 13.5"	

Packmass packed size	530 x 510 x 555 mm (H x B x L) 20.87 x 20.08 x 21.85" (H x W x L)
Packvolumen packed volume	119,8 l 4.2 ft³
Anmerkung / notes Gewicht inklusive Bügel und Zapfen Weight includes yoke and spigot	
Version / Stand version / as at...	3.0 / 10.10.2018

Bezeichnung description		Gewicht weight		Packgewicht packed weight	
Ident Nr.	Version	kg	lbs.	kg	lbs.
L1.37600.B	Internat. (VEAM)	10,5	23.14	12,9	28.4
L1,37600.F	Schaltbau	10,5	23.14	12,9	28.4
L1.37605.F	Schaltbau, black	10,5	23.14	12,9	28.4

ARRI

Arnold & Richter Cine Technik
Pulvermuehle
D-83071 Stephanskirchen