Schutzvermerk nach DIN34 beachten

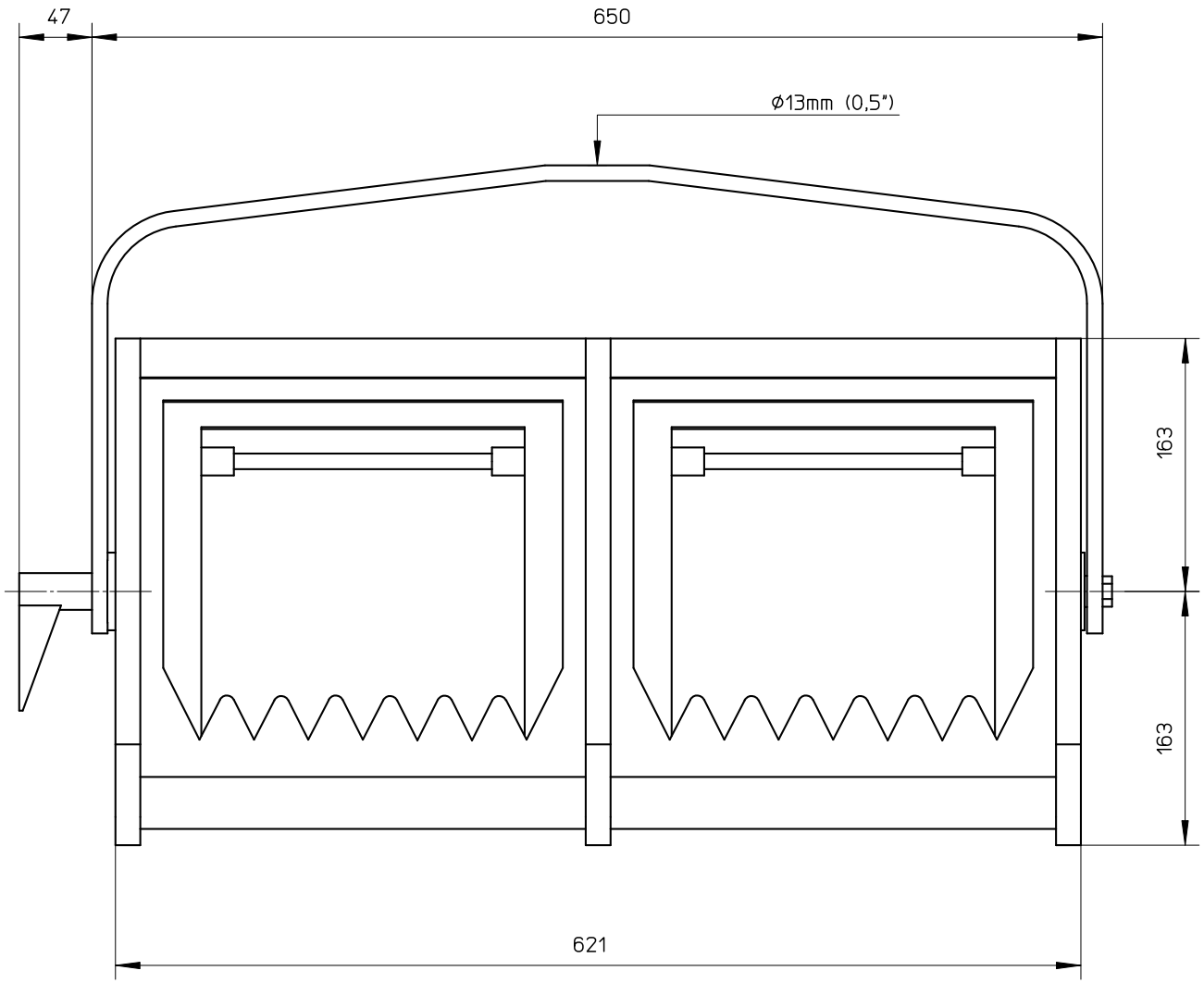

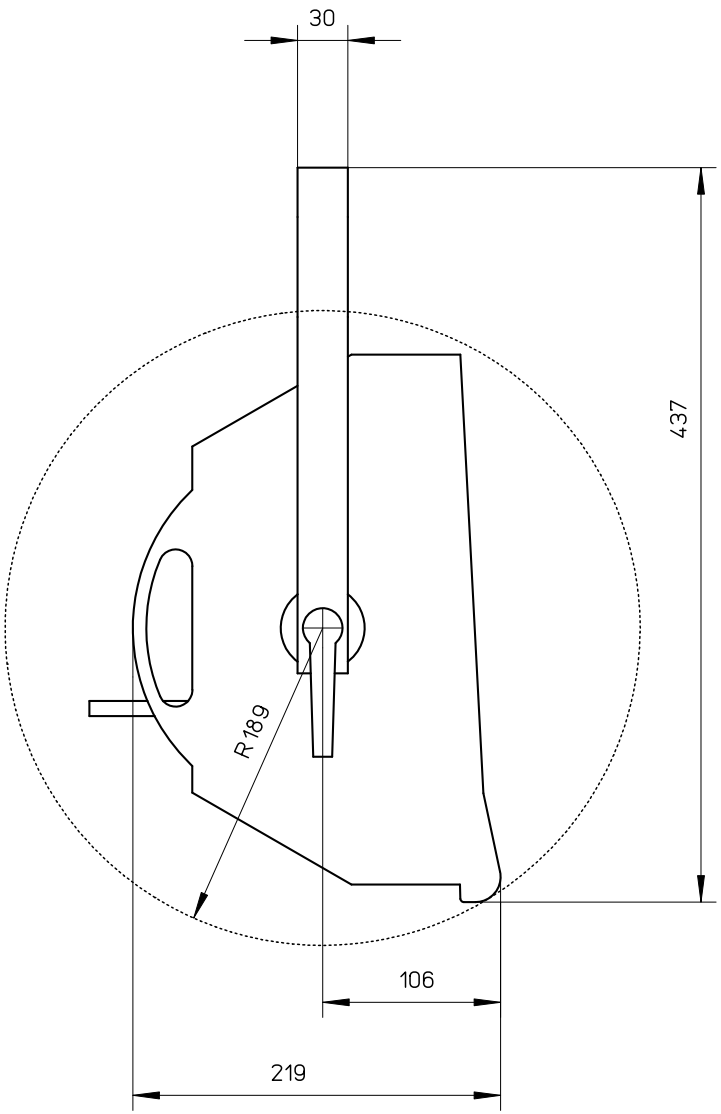

Scheinwerfertyp type of lamphead	CYC 1250, 2-bank line	Standfuß floorstand	kpl. complete	Packmass packed size	760x290x510 mm 29,92x11,42x20,08 "	Gewicht net weight	8,2 kg 18,08 lbs
Leuchtmittel lamp	1250W: P2/12 1000W: P2/7(EKM)	Filterrahmen diffuserframe	299x305 mm 11,8x12,0"	Packvolumen packed volume	112,4 l 4,0 ft3	Dateiname file name	cyc2b_mb_02
Lampensockel lamp base	R7 S	Fluegeltor barndoor	299x310 mm 11,8x12,2"	Packgewicht packed weight	10,2 kg 22,49 lbs	Version / Stand version / as at...	1.1/11.07.06

ARRI
Arnold & Richter Cine Technik
Pulvermuehle
D-83071 Stephanskirchen