Schutzvermerk nach DIN34 beachten

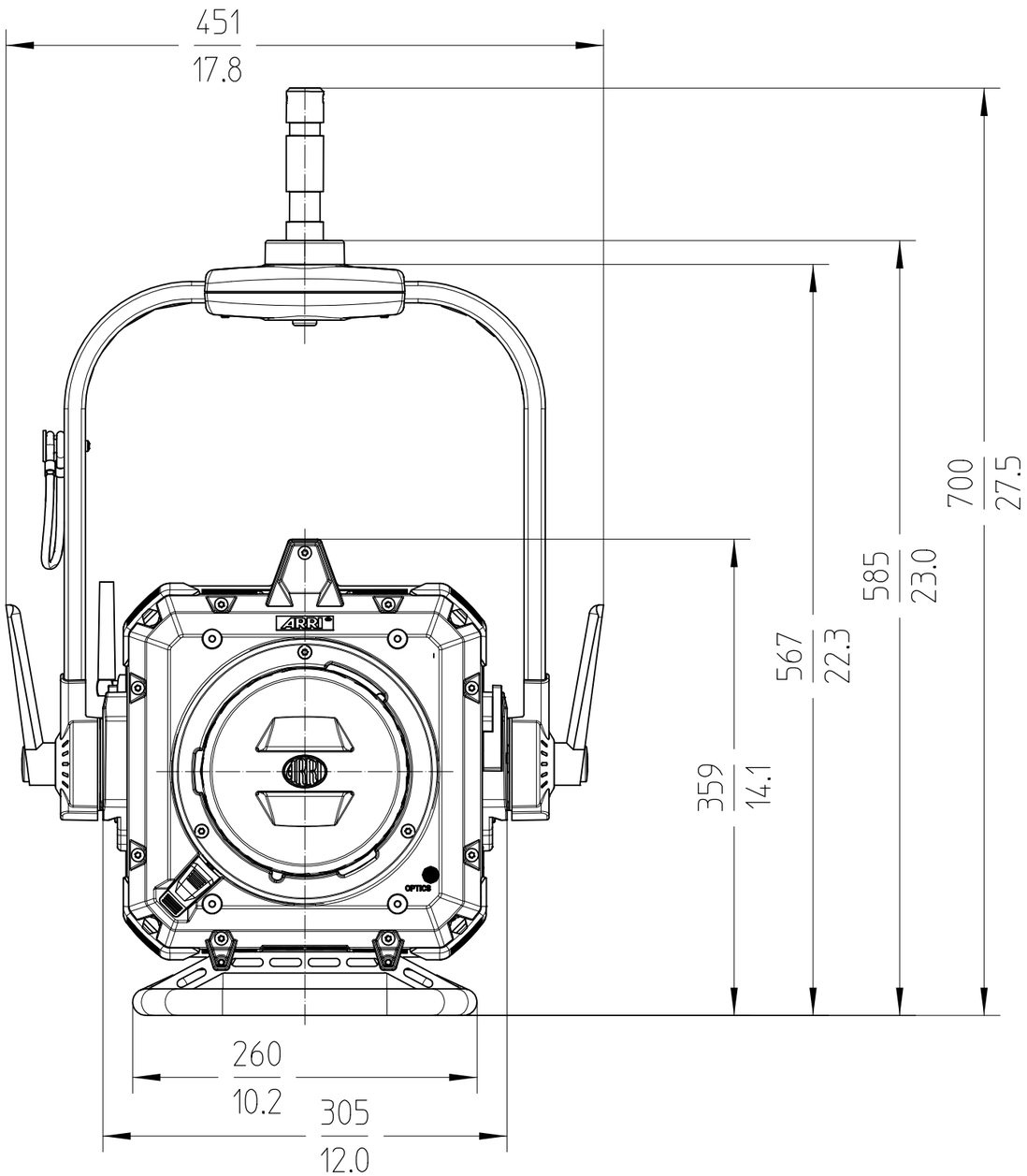

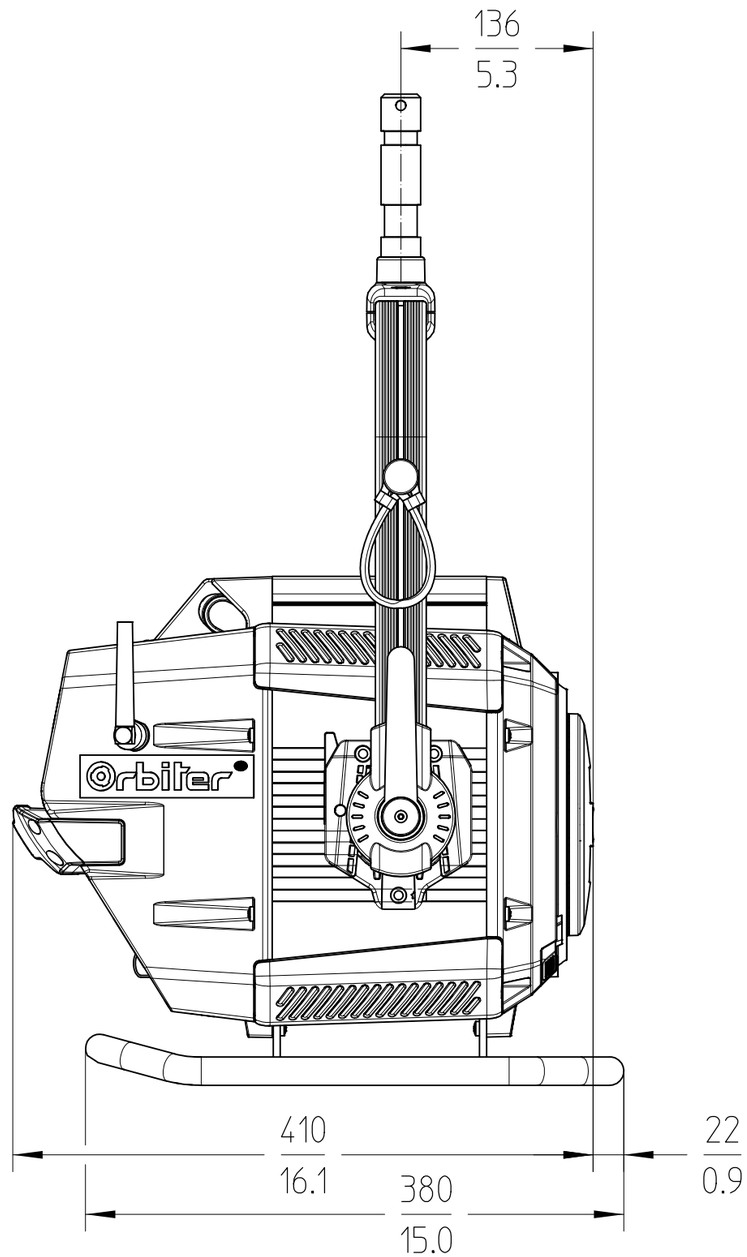

Scheinwerfertyp Type of Lamphead	Orbiter Manual (MAN) with skid	Packmass Packed size	- -
Leuchtmittel Lamp Type	ARRI Spectra 6 Farben Light Engine ARRI Spectra six-color light engine	Packvolumen Packed volume	- -
Lichtaustrittsöffnung Light Aperture	42 mm 1.66"	Anmerkung / notes	Gewicht inkl. Antenne, Kufe, Schutzkappe & Haltebügel mit Zapfen / Weight incl. antenna, skid, protection cap & yoke with pin
Zubehörbefestigung Mounting for Accessories	Quick Lighting Mount (QLM)		
Optisches System Optical System	Wechselbare Optiken Changeable Optics	Version / Stand Version / as at...	1.0 / 18.02.2021

Bezeichnung Description		Gewicht Weight		Packgewicht Packed weight	
Ident Nr.	Version	kg	lbs.	kg	lbs.
-	blue/silver	15	33.1	-	-
-	black	15	33.1	-	-

Arnold & Richter Cine Technik
Arriweg 17
D-83071 Stephanskirchen