Schutzvermerk nach DIN34 beachten

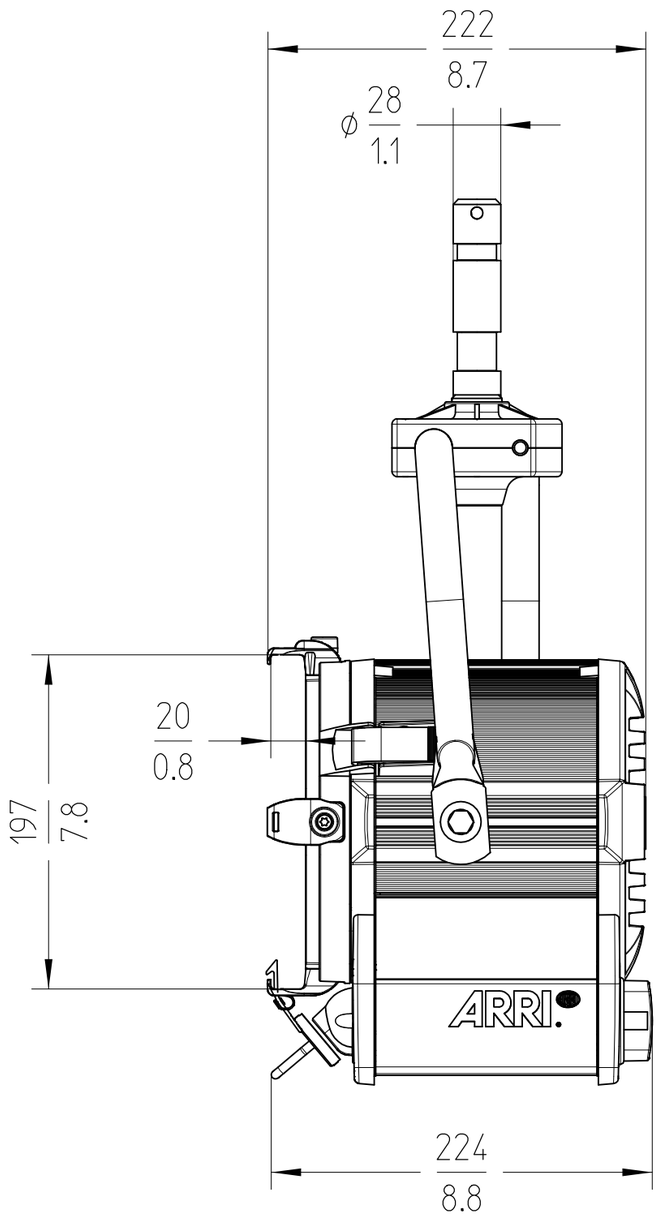

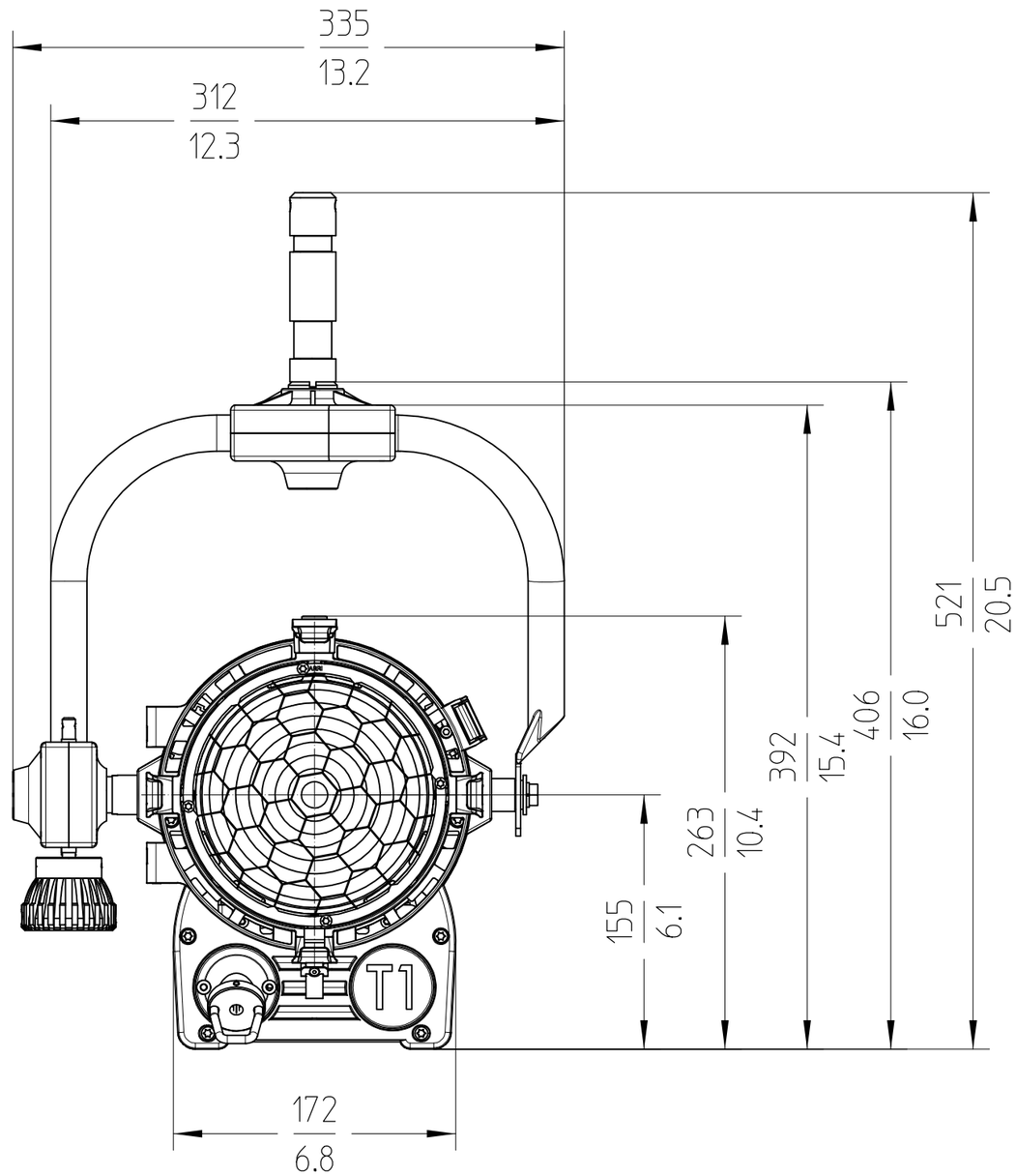

Scheinwerfertyp type of lamphead	True Blue T1 Pole Operated (P.O.)	Packmass packed size	330 x 395 x 390 mm (H x B x L) 13 x 15.55 x 15.35" (H x W x L)
Leuchtmittel / Lampensockel lamp / lamp base	230 V: FKJ (CP/40) 230 V: FKJ (CP/71) 1000 W / G22	Packvolumen packed volume	54,7 l 1.9 ft³
Linsen lenses	∅ 150 mm ∅ 6"	Anmerkung / notes Gewicht inklusive Bügel und Zapfen Weight includes yoke and spigot	
Zubehördurchmesser accessories diameter	∅ 197 mm ∅ 7.8"		
		Version / Stand version / as at...	2.0 / 16.10.2018

Bezeichnung description		Gewicht weight		Packgewicht packed weight	
Ident Nr.	Version	kg	lbs.	kg	lbs.
L1.39610.I	bare ends	6	13.5	7	16.5
L1.39611.K	Schuko, silver	6	13.5	7	16.5
L1.39615.I	bare ends, black	6	13.5	7	16.5

Arnold & Richter Cine Technik
Pulvermuehle
D-83071 Stephanskirchen