Schutzvermerk nach DIN34 beachten

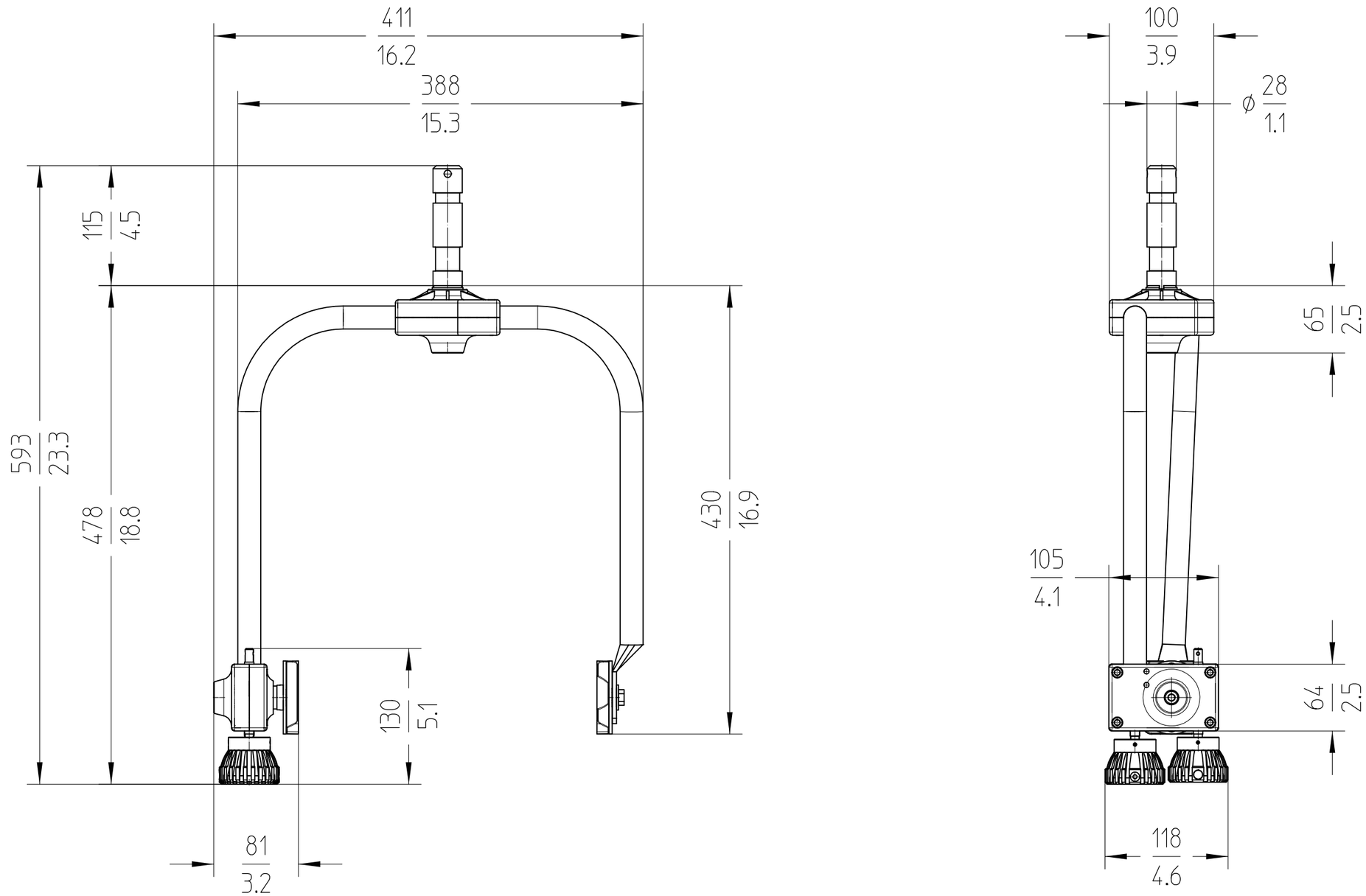

Haltebügel Yoke	Stangenbedienbarer Haltebügel (P.O.) Pole operated yoke (P.O.)	Packmass packed size	467 x 634 x 147 mm 18.5 x 25.0 x 5.8"
Scheinwerfertyp Type of lamphead	Orbiter	Packvolumen packed volume	44 dm³ 5.8 ft³
Material	Stahl, schwarz pulverbeschichtet Steel, black powder-coated	Anmerkung / notes Haltebügel wird mit montiertem Zapfen ausgeliefert. Yoke is shipped with attached spigot.	
Befestigungsart Mounting System	Schnellverriegelung auf zwei Seiten Quick release system on two sides	Version / Stand version / as at...	2.0 / 28.10.2020

Bezeichnung description		Gewicht weight		Packgewicht packed weight	
Ident Nr.	Version	kg	lbs.	kg	lbs.
L2.0036642	P.O.	3,2	7.1	4,5	9.9

Arnold & Richter Cine Technik
Arriweg 17
D-83071 Stephanskirchen