Schutzvermerk nach DIN34 beachten

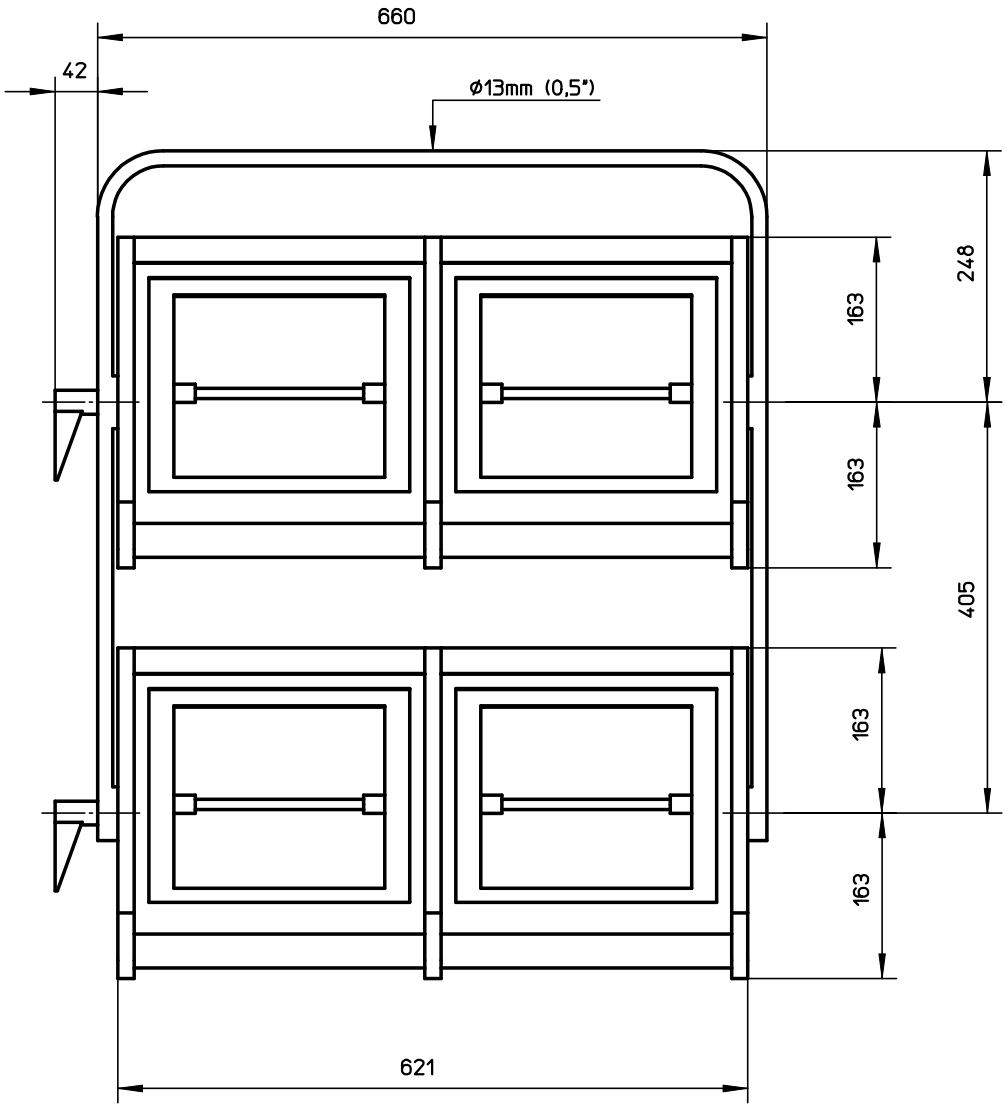

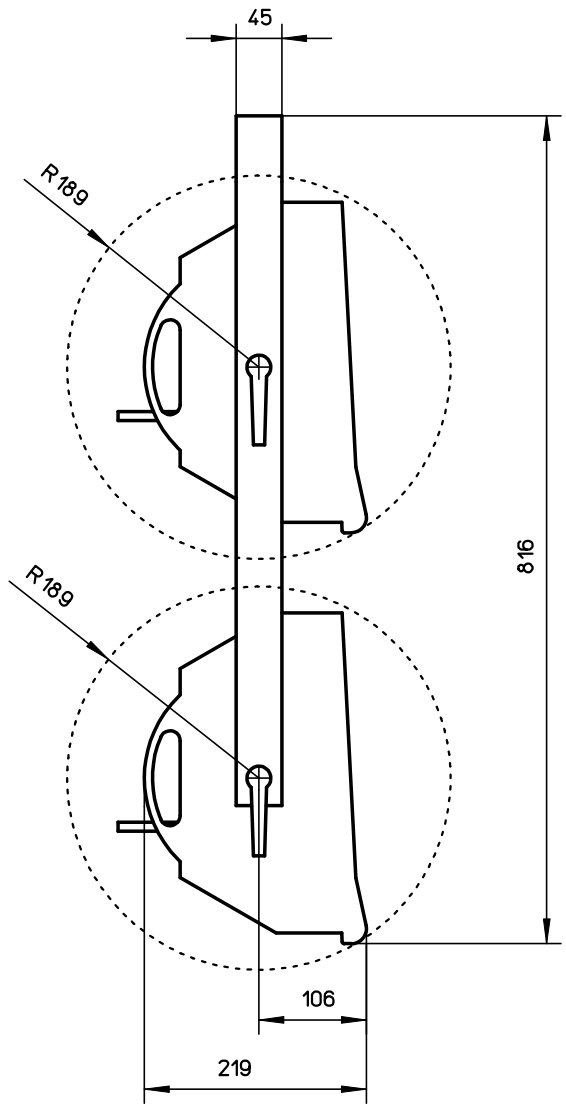

Scheinwerfertyp type of lamphead	FLOOD 1250, cube			Packmass packed size	900x810x320 mm 35,43x31,89x12,60 "	Gewicht net weight	14,6 kg 32,19 lbs
Leuchtmittel lamp	1250W: P2/12 1000W: P2/7(EKM)	Filterrahmen diffuserframe	299x305 mm 11,8x12,0"	Packvolumen packed volume	233,3 l 8,2 ft3	Dateiname file name	floodcb_mb_01
Lampensockel lamp base	R7 S	Fluegeltor barndoor	299x310 mm 11,8x12,2"	Packgewicht packed weight	18,2 kg 40,13 lbs	Version / Stand version / as at...	1.0/18.05.04

ARRI

Arnold & Richter Cine Technik
Pulvermuehle
D-83071 Stephanskirchen